取扱製品

- OMブレースシート
- OMアングルピース（ネコ）
- OMバックプレート（うらいたくん）
- OMタンパックル板
- その他

OMブレースシート

オリジナルサイズのご用命も承ります。1枚からお気軽にお問い合わせください。

1/2　100ヶ/ケース

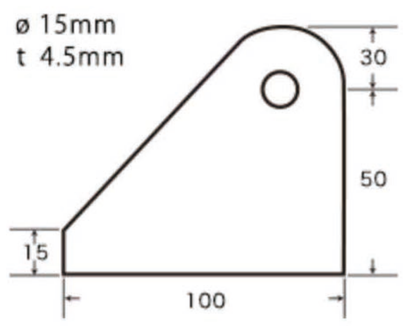

5/8 O-2　50ヶ/ケース

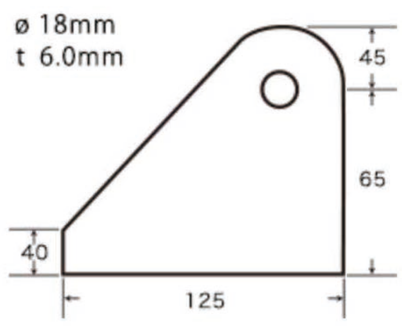

5/8 L-80　40ヶ/ケース

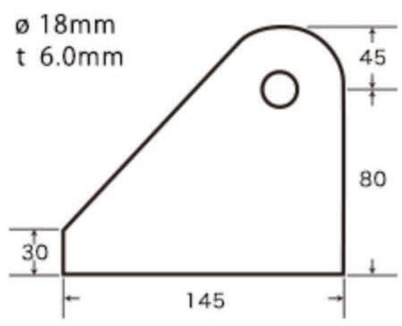

5/8 L-100　30ヶ/ケース

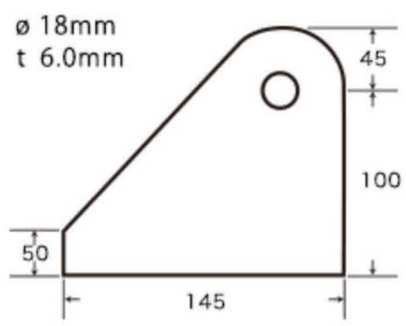

5/8 L-120　30ヶ/ケース

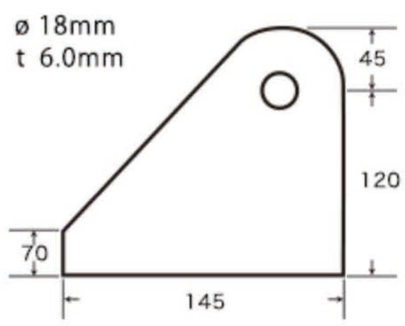

5/8 L-140　20ヶ/ケース

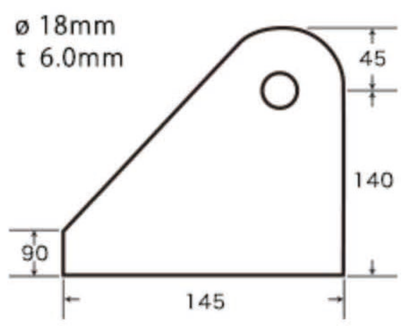

3/4 L-80　40ヶ/ケース

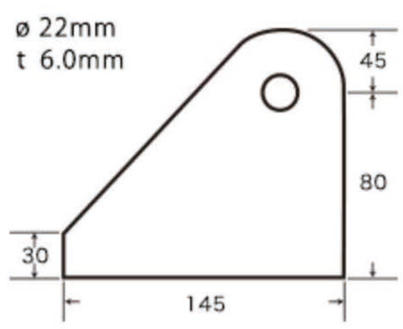

3/4 L-100　30ヶ/ケース

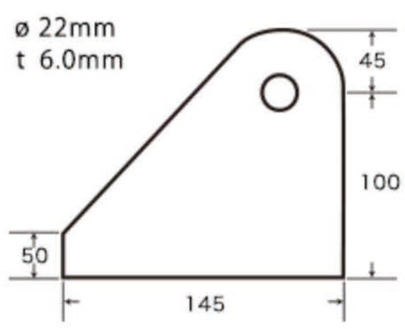

3/4 L-120　30ヶ/ケース

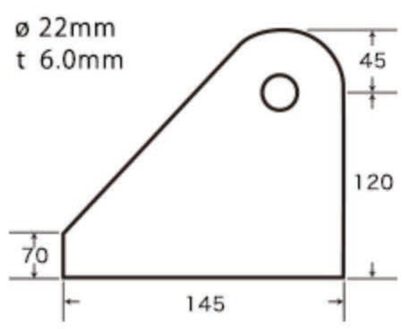

3/4 L-140　20ヶ/ケース

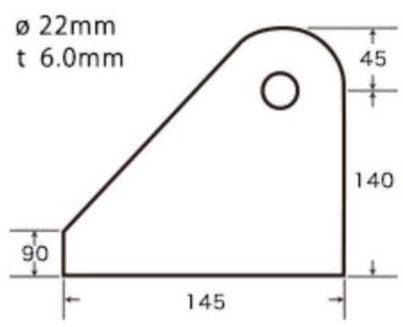

サンプルのご依頼、お問い合わせはお気軽にどうぞ
0594-42-3137 8:00～17:00 土・日・祝休み
お問い合わせフォーム

株式会社 太田製作所

〒511-1127 三重県桑名市長島町殿名693
TEL:0594-42-3137　FAX:0594-42-3589

Copyright © 株式会社太田製作所 All Rights Reserved.

取扱製品
- OMブレースシート
- OMアングルピース（ネコ）
- OMバックプレート（うらいたくん）
- OMタンバックル板
- その他

OMアングルピース

オリジナルサイズのご用命も承ります。1枚からお気軽にお問い合わせください。

A1　100ヶ/ケース

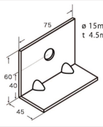

A2　80ヶ/ケース

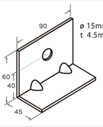

A3　75ヶ/ケース

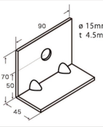

A4　70ヶ/ケース

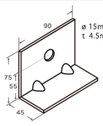

A5　180ヶ/ケース

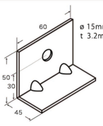

A6　150ヶ/ケース

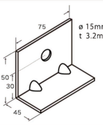

A7　100ヶ/ケース

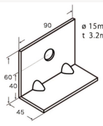

A8　100ヶ/ケース

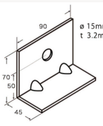

A9　120ヶ/ケース

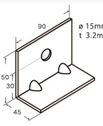

BL60-65　40ヶ/ケース

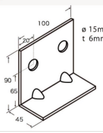

BL60-70　40ヶ/ケース

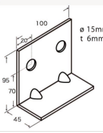

BL60-75　40ヶ/ケース

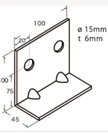

BL50-65　45ヶ/ケース

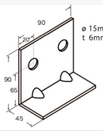

BL50-70　45ヶ/ケース

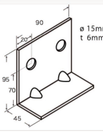

BL50-75　45ヶ/ケース

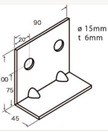

B1　80ヶ/ケース

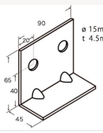

B2　70ヶ/ケース

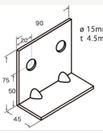

B3　65ヶ/ケース

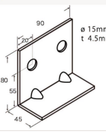

B4　60ヶ/ケース

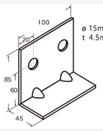

B5　65ヶ/ケース

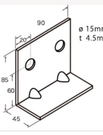

B6　60ヶ/ケース

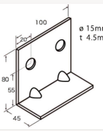

B7　65ヶ/ケース

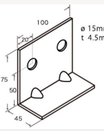

B8　100ヶ/ケース

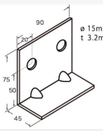

B9　90ヶ/ケース

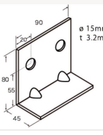

B10　100ヶ/ケース

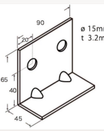

B11　80ヶ/ケース

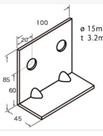

B12　90ヶ/ケース

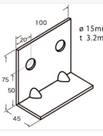

B13　60ヶ/ケース

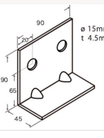

B70　60ヶ/ケース

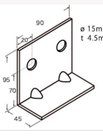

B75　55ヶ/ケース

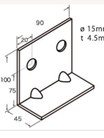

F1　25ヶ/ケース

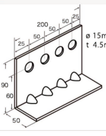

F2　25ヶ/ケース

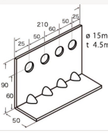

F3　25ヶ/ケース

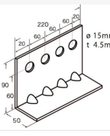

FL85-65　20ヶ/ケース

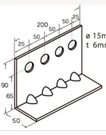

FL90-70　18ヶ/ケース

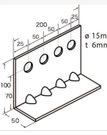

FL95-75　18ヶ/ケース

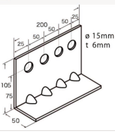

FL100-80　18ヶ/ケース

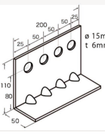

サンプルのご依頼、お問い合わせはお気軽にどうぞ
0594-42-3137 8:00～17:00 土・日・祝休み
お問い合わせフォーム

株式会社 太田製作所
〒511-1127 三重県桑名市長島町殿名693
TEL:0594-42-3137 FAX:0594-42-3589
ホームページ印刷用PDFダウンロード (2.4M)

Copyright © 株式会社太田製作所 All Rights Reserved.

取扱製品

- OMブレースシート
- OMアングルピース（ネコ）
- OMバックプレート（うらいたくん）
- OMタンパックル板
- その他

OMバックプレート（うらいたくん）

オリジナルサイズのご用命も承ります。1枚からお気軽にお問い合わせください。

U2　100ヶ/ケース

ø 15mm　t 3.2mm

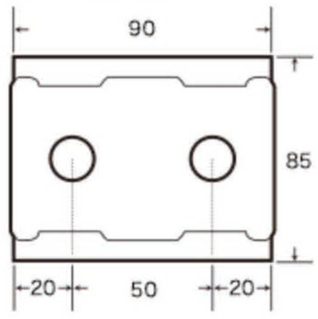

UR2　100ヶ/ケース

ø 15mm　t 3.2mm

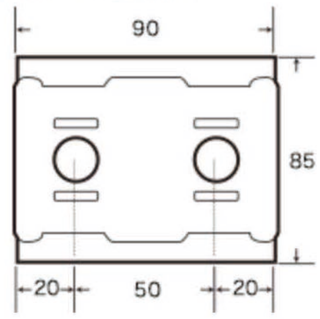

U1　200ヶ/ケース

ø 15mm　t 3.2mm

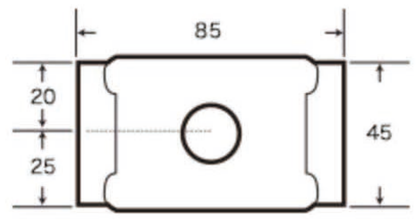

UR1　200ヶ/ケース

ø 15mm　t 3.2mm

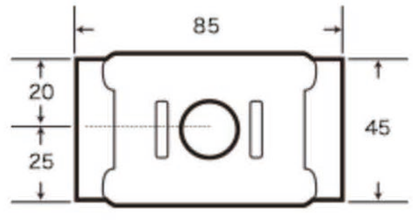

C75用　200ヶ/ケース

ø 15mm　t 3.2mm

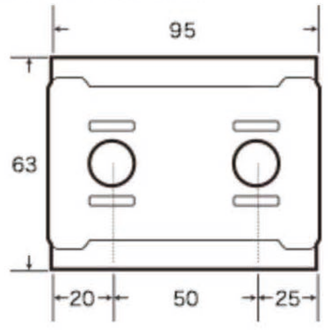

サンプルのご依頼、お問い合わせはお気軽にどうぞ
0594-42-3137 8:00～17:00 土・日・祝休み
お問い合わせフォーム

株式会社 太田製作所

〒511-1127 三重県桑名市長島町殿名693
TEL:0594-42-3137　FAX:0594-42-3589

Copyright © 株式会社太田製作所 All Rights Reserved.

取扱製品

- OMブレースシート
- OMアングルピース（ネコ）
- OMバックプレート（うらいたくん）
- OMタンパックル板
- その他

OMタンパックル板

オリジナルサイズのご用命も承ります。1枚からお気軽にお問い合わせください。

1/2　150ヶ/ケース

ø 15mm
t 4.5mm

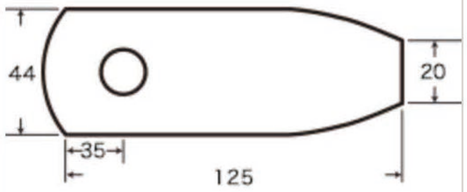

5/8　100ヶ/ケース

ø 18mm
t 6.0mm

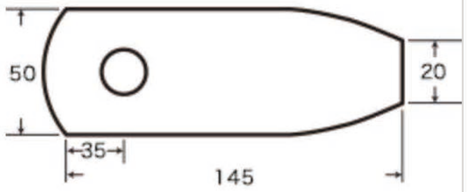

3/4　80ヶ/ケース

ø 22mm
t 9.0mm

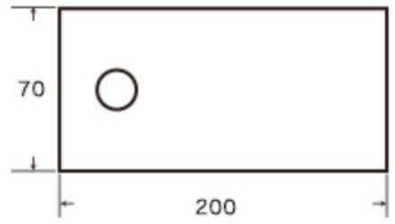

コンブレース

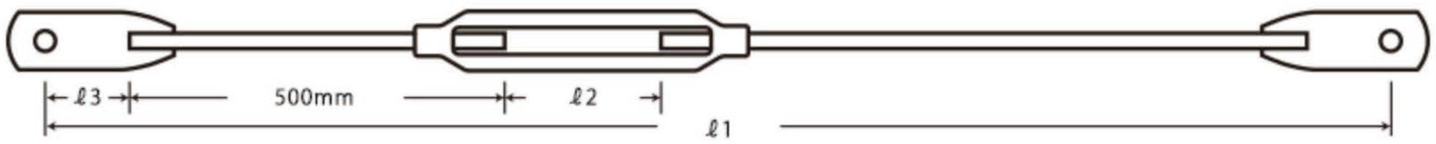

吋	丸棒の太さ	ネジの長さ(mm)	ℓ2(mm)	ℓ3(mm)
3分	9φ（3/8）	80	60	
4分	13φ（1/2）	100	80	40
5分	16φ（5/8）	130	100	50
6分	19φ（3/4）	150	120	60
7分	22φ（7/8）	160	140	60

サンプルのご依頼、お問い合わせはお気軽にどうぞ
0594-42-3137 8:00～17:00 土・日・祝休み
お問い合わせフォーム

株式会社 太田製作所
〒511-1127 三重県桑名市長島町殿名693
TEL:0594-42-3137　FAX:0594-42-3589

Copyright © 株式会社太田製作所 All Rights Reserved.

取扱製品

- OMブレースシート
- OMアングルピース（ネコ）
- OMバックプレート（うらいたくん）
- OMタンパックル板
- その他

その他

オリジナルサイズのご用命も承ります。1枚からお気軽にお問い合わせください。

3分角座 メッキ有　25kg/ケース

t 2.3mm

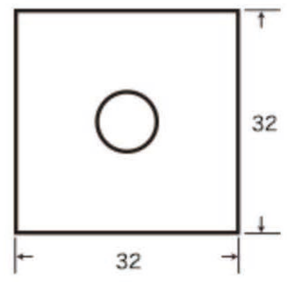

3分角座 メッキ無　20kg/ケース

t 2.3mm

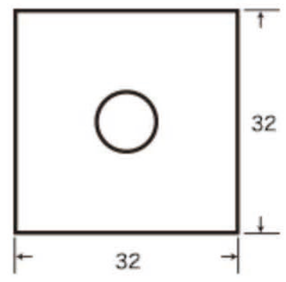

メッキ札　1ヶから

ø 6mm　t 1.6mm

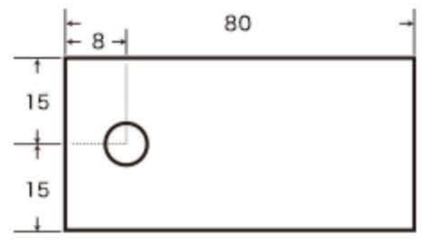

各種フック

アンカーボルト

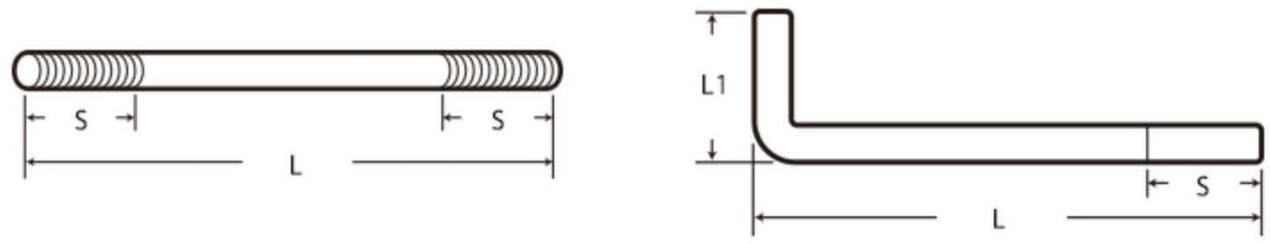

S寸、L寸をご指定ください。

板セパレーター

サイズ（mm）	入数	在庫
100	1000ヶ/ケース	あり
120	1000ヶ/ケース	あり
150	1000ヶ/ケース	あり
200	500ヶ/ケース	受注生産
250	400ヶ/ケース	受注生産
300	400ヶ/ケース	受注生産

100mm、120mm、150mmは在庫がございます。1ケースからのご注文を承ります。
200mm、250mm、300mmは受注後の生産になります。10ケース以上からのご注文をお願い致します。

サンプルのご依頼、お問い合わせはお気軽にどうぞ
0594-42-3137 8:00～17:00 土・日・祝休み
お問い合わせフォーム

株式会社 太田製作所
〒511-1127 三重県桑名市長島町殿名693
TEL:0594-42-3137　FAX:0594-42-3589

Copyright © 株式会社太田製作所 All Rights Reserved.